BOITIER FIN DE COURSE
LEF **LCX**



DESCRIPTION

Boitier de contrôle de position LCX équipé de 2 interrupteurs mécaniques, magnétiques ou détecteurs inductifs pour actionneur rotatif et vanne manuelle. Boitier léger, compact, robuste et personnalisable, indicateur de position par index sur le dessus du boitier.
Montage flasqué pour les grades GR1 et GR2-3, ISO F05 + support pour le GR4.

CERTIFICATION

CE , UL selon le détecteur

CARACTERISTIQUES

Modèle	LEF 102-LCX	LEF 302-LCX
Détection	2x Mécanique	2x Inductif
Indice de protection	IP66	
Température	-20°C < Tamb <+85°C	
Bornier	8 points	
Raccordement	2 x M20x1,5,1PE, 1 bouchon	
Fixation	VDI-VDE 3845 - Flasqué	
Matière	Polyamide renforcé carbone	
Poids	300 g	

OPTIONS

. Raccordement Electrodistributeur (2PE)
. Connecteur M12
. Respirateur GORTEX (IP65)
. Kit d'adaptation pour vanne manuelle

BOITIER FIN DE COURSE LEF LCX
CODIFICATIONS

LEF 102-LCX Interrupteur mécanique

Interrupteurs	Marque	Tension	Certification	Codification
V3	UNIONWELL	SPDT - Multi-tension Max 250V AC 5 A	ENEC - UL	**PF3912**

LEF 102-LCX Interrupteur magnétique

Interrupteurs	Marque	Tension	Certification	Codification
BMSZ64620A	BDC ELEC.	SPDT - 30V DC 100mA	CE	

LEF 302-LCX Détecteur inductif

Détecteurs	Marque	Tension	Certification	Codification
NBB3-V3Z4	PP&F	NO 5..60V DC	CE-UL-CSA-CCC	
NBB2-V3E2	PP&F	PNP 10..30V DC	CE-UL-CSA	
IS5026	IFM	NO 5..36V DC	CE-UL-EAC	
IS5031	IFM	PNP 10..30V DC	CE-UL-UKCA	

LEF 102-LCX SIL 3 Interrupteur mécanique

Interrupteurs	Marque	Tension	Certification	Codification
83139.1	CROUZET	SPDT - Multi-tension Max 250V AC 6 A	CE	**PF3917/SIL3**

Nous consulter pour tout autre interrupteur ou détecteur

Accessoires

Code		Désignation		Codification
GR2/3		Support GR2/3 LCX		**SF1322**
F05		Adaptation Axe F05 LCX		**SF1323**

Définition Support VDI-VDE

Support VDI-VDE GR. / *VDI-VDE Bracket GR.*

Référence	Lxl (mm)	h (mm)
GR1	80x30	20
GR2/3	80+130x30	30
GR3	130x30	30
GR4	130x30	50

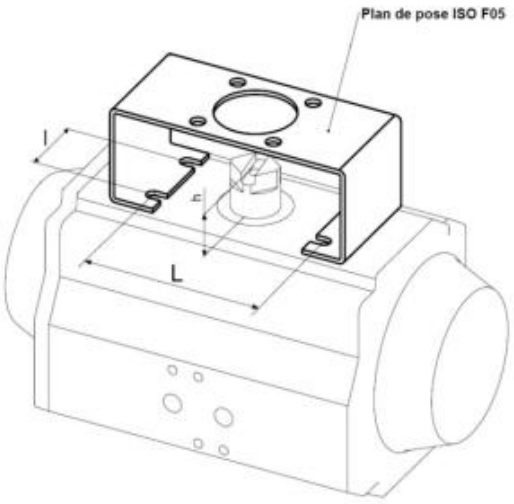

BOITIER FIN DE COURSE LEF LCX
RACCORDEMENT

Interrupteur Mécanique

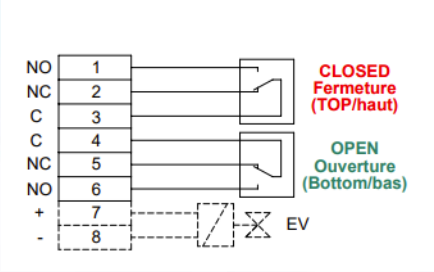

Détecteur Inductif

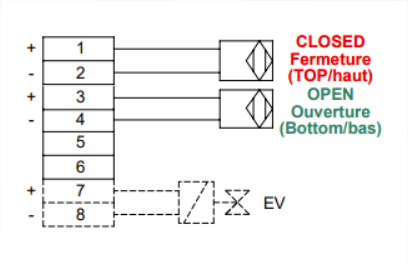

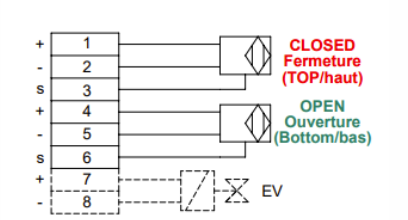

BOITIER FIN DE COURSE LEF LCX
ENCOMBREMENT ET MONTAGE

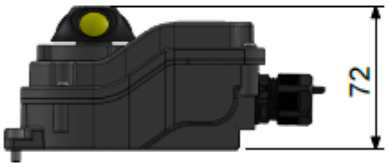

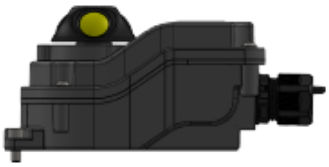

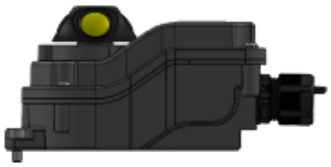

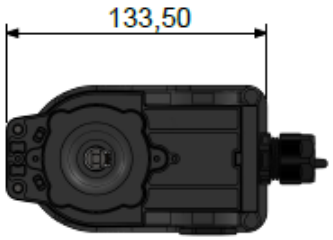







Montage GR1
Fixation 80x30

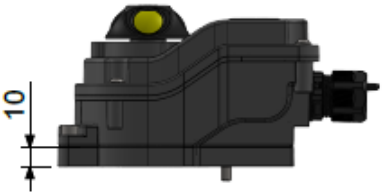

Montage GR2/3
Fixation 80/130x30

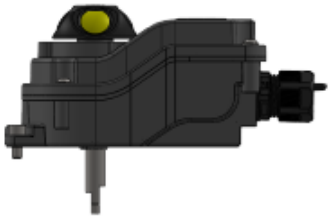

Montage ISO F05

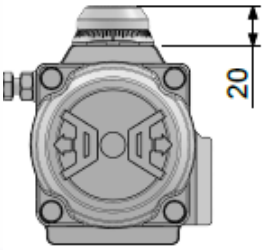

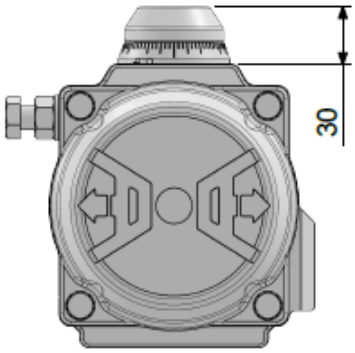

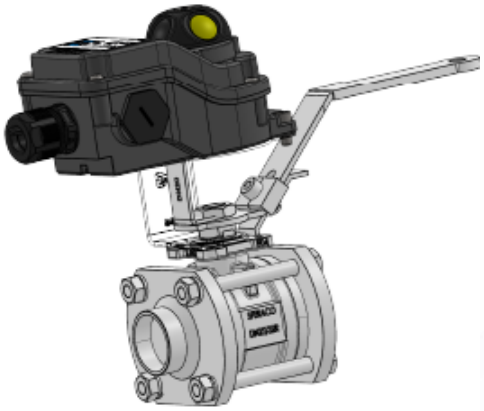



LEF INDUSTRIES - Z.I. de Lannugat – 29100 Douarnenez, +33 (0) 2 98 11 04 40 – commercial@lef-industries.com