BOITIER FIN DE COURSE
LEF **430-LCX II2GD (Zone 1,21,2,22)**



DESCRIPTION

Boitier de contrôle de position LCX équipé de 2 détecteurs inductifs Namur pour actionneur rotatif et vanne manuelle. Boitier léger, compact, robuste et personnalisable, indicateur de position par index sur le dessus du boitier.
Montage flasqué pour les grades GR1 et GR2-3, ISO F05 + support pour le GR4.

CERTIFICATION

Ex ib IIC T6 Gb

Ex ib IIIB T85°C IP66 Db

INERIS 03 ATEX 0182 X

CARACTERISTIQUES

Modèle	LEF 430-LCX II2GD
Détection	2x Inductif Namur
Indice de protection	IP66
Température	-20°C < Tamb <+60°C
Bornier	6 points
Raccordement	2 x M20x1,5,1PE, 1 bouchon
Fixation	VDI-VDE 3845 - Flasqué
Matière	Polyamide renforcé carbone
Poids	300 g

OPTIONS

. Raccordement Electrodistributeur (2PE)
. Connecteur M12
. Kit d'adaptation pour vanne manuelle

BOITIER FIN DE COURSE LEF 430-LCX II2GD
CODIFICATIONS

LEF 430-LCX II2GD Détecteur inductif

Détecteurs	Marque	Tension	Certification	Codification
NS5002	IFM	NAMUR 8V DC	CE-Ex-IECEX-CSA-FM-CCC	**PF3804**
NJ2-V3N	PP&F	NAMUR 8V DC	CE-Ex-IECEX-UL-CCC	**PF3803**
NCN4-V3-NO	PP&F	NAMUR 8V DC	CE-Ex-IECEX-UL-CCC	**PF3948**
NCN4-V3-NO-V5	PP&F	NAMUR 8V DC	CE-Ex-IECEX-UL-CCC-DNV	**PF4136**

LEF 430-LCX II2GD SIL 2 Détecteur inductif

Interrupteurs	Marque	Tension	Certification	Codification
NJ2-V3N	PP&F	NAMUR 8V DC	CE-Ex-IECEX-UL-CCC	**PF3803/SIL2**

Version spécifique ROQUETTE avec Axe F05

Interrupteurs	Marque	Tension	Certification	Codification
NS5002	IFM	NAMUR 8V DC	CE-Ex-CSA-FM-CCC	**PF4138**

Nous consulter pour tout autre interrupteur ou détecteur

Accessoires

Code		Désignation		Codification
GR2/3		Support GR2/3 LCX		**SF1322**
F05		Adaptation Axe F05 LCX		**SF1323**

Définition Support VDI-VDE

Support VDI-VDE GR. / *VDI-VDE Bracket GR.*

Référence	Lxl (mm)	h (mm)
GR1	80x30	20
GR2/3	80+130x30	30
GR3	130x30	30
GR4	130x30	50

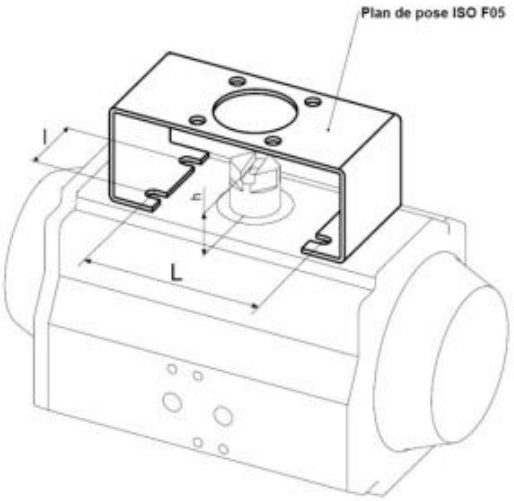

BOITIER FIN DE COURSE LEF 430-LCX II2GD
RACCORDEMENT

Détecteur Inductif NAMUR

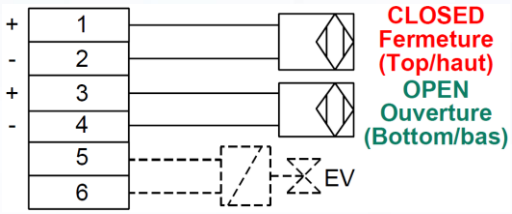

Connecteur Binder (ROQUETTE)

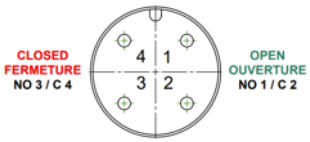

BOITIER FIN DE COURSE LEF 430-LCX II2GD
ENCOMBREMENT ET MONTAGE

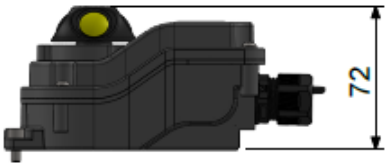

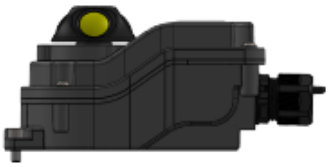

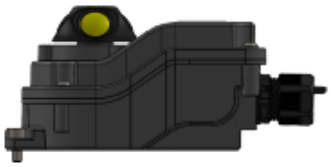

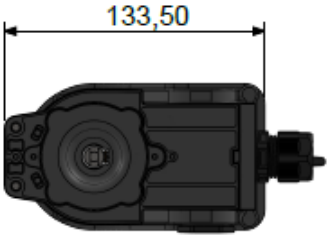







Montage GR1
Fixation 80x30

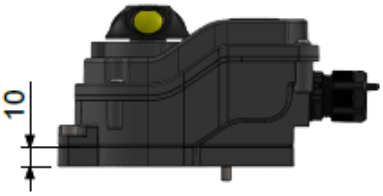

Montage GR2/3
Fixation 80/130x30

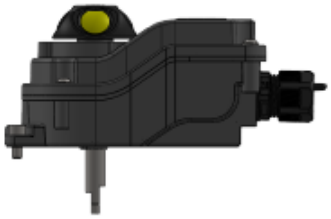

Montage ISO F05

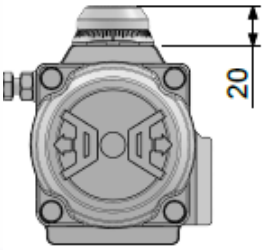

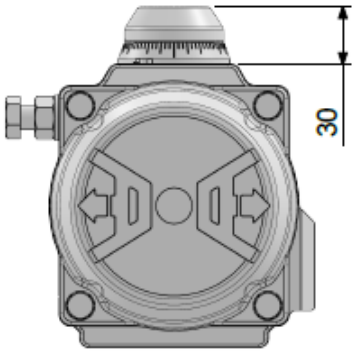

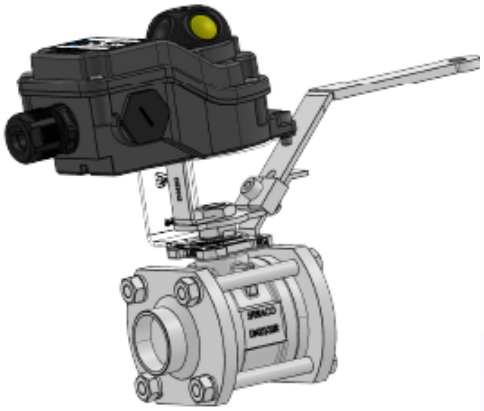

LEF Industries

GAMME DE BOÎTIERS DE FIN DE COURSE

ROBUSTESSE / FIABILITÉ / SÉCURITÉ



MÉCANIQUE
Détection par contact

INDUCTIF
Détection sans contact

4 configurations IP non ATEX + **7** configurations ATEX = **11** configurations au total

LEF INDUSTRIES — EXPERT EN SOLUTIONS ATEX

LEF INDUSTRIES - Z.I. de Lannugat – 29100 Douarnenez, +33 (0) 2 98 11 04 40 – commercial@lef-industries.com