BOITIER FIN DE COURSE
LEF **LCX II3GD (Zone 2,22)**



DESCRIPTION

Boitier de contrôle de position LCX équipé de 2 interrupteurs mécaniques ou détecteurs inductifs pour actionneur rotatif et vanne manuelle. Boitier léger, compact, robuste et personnalisable, indicateur de position par index sur le dessus du boitier.
Montage flasqué pour les grades GR1 et GR2-3, ISO F05 + support pour le GR4.

CERTIFICATION

Ex ec dc IIC T6 Gc

Ex tc IIIC T85°C IP66 Dc

CARACTERISTIQUES

Modèle	LEF 102-LCX II3GD	LEF 302-LCX II3GD
Détection	2x Mécanique	2x Inductif
Indice de protection	IP66	
Température	-20°C < Tamb <+60°C	
Bornier	8 points	
Raccordement	2 x M20x1,5,1PE, 1 bouchon	
Fixation	VDI-VDE 3845 - Flasqué	
Matière	Polyamide renforcé carbone	
Poids	300 g	

OPTIONS

. Raccordement Electrodistributeur (2PE)
. Kit d'adaptation pour vanne manuelle

BOITIER FIN DE COURSE LEF LCX II3GD
CODIFICATIONS

LEF 102-LCX II3GD Interrupteur mécanique

Interrupteurs	Marque	Tension	Certification	Codification
V3	UNIONWELL	SPST - Multi-tension Max 250V AC 5A	ENEC	**PF4142**
83139.1	CROUZET	SPDT - Max 24V	CE	**PF4140**

LEF 302-LCX II3GD Détecteur inductif

Détecteurs	Marque	Tension	Certification	Codification
NBB3-V3Z4 3G	PP&F	NO 5..60V DC	CE-Ex-IECEX-UL-CCC	**PF3873**
NBB2-V3E2 3G	PP&F	PNP 10..30V DC	CE-Ex-IECEX-UL-CCC	**PF3868**

LEF 102-LCX II3GD SIL 3 Interrupteur mécanique

Interrupteurs	Marque	Tension	Certification	Codification
83139.1	CROUZET	SPDT - Multi-tension Max 250V AC 6 A	CE	**PF4140/SIL3**

Nous consulter pour tout autre interrupteur ou détecteur

Accessoires

Code		Désignation		Codification
GR2/3		Support GR2/3 LCX		**SF1322**
F05		Adaptation Axe F05 LCX		**SF1323**

Définition Support VDI-VDE

Support VDI-VDE GR. / *VDI-VDE Bracket GR.*

Référence	Lxl (mm)	h (mm)
GR1	80x30	20
GR2/3	80+130x30	30
GR3	130x30	30
GR4	130x30	50

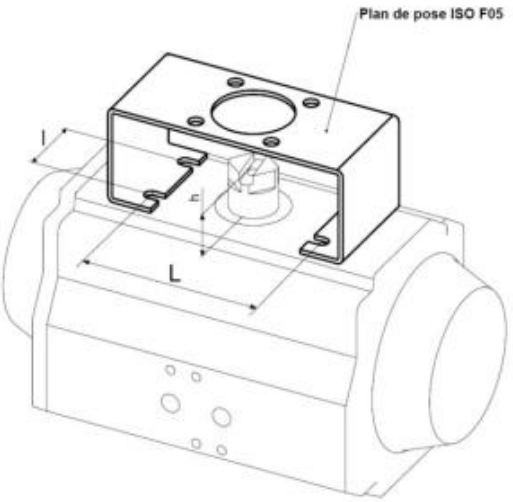

BOITIER FIN DE COURSE LEF LCX II3GD
RACCORDEMENT

Interrupteur Mécanique

SPDT

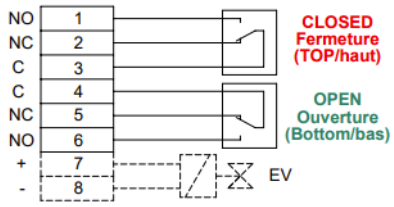

SPST

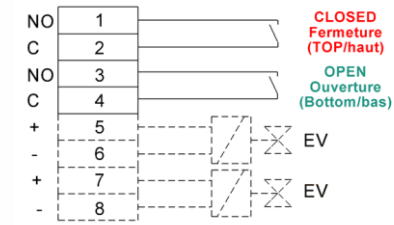

Détecteur Inductif

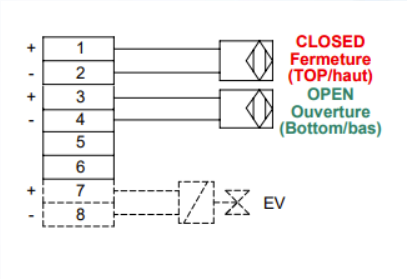

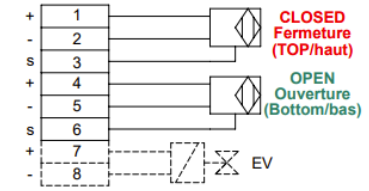

BOITIER FIN DE COURSE LEF LCX II3GD
ENCOMBREMENT ET MONTAGE

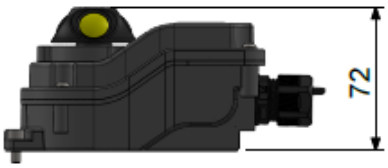

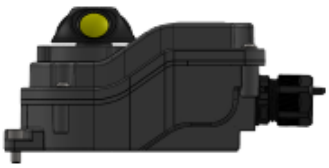

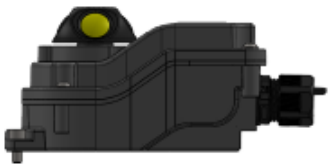

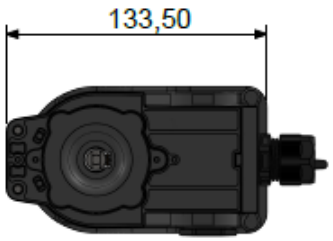







Montage GR1
Fixation 80x30

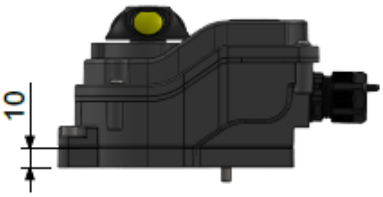

Montage GR2/3
Fixation 80/130x30

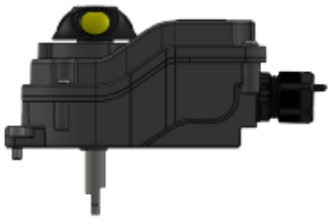

Montage ISO F05

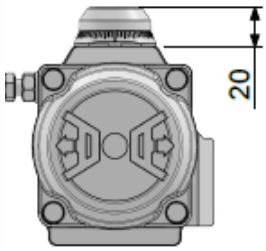

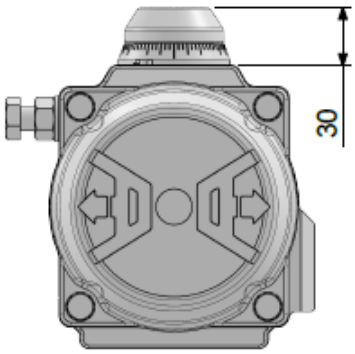

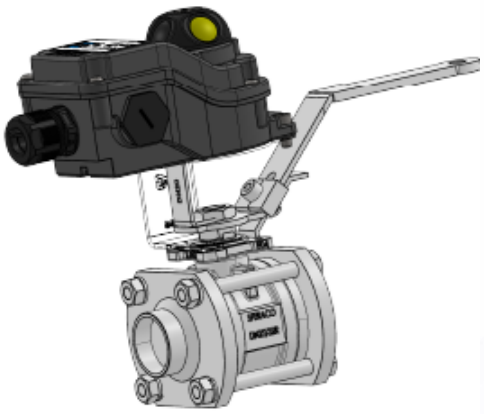

LEF Industries

GAMME DE BOÎTIERS DE FIN DE COURSE

ROBUSTESSE / FIABILITÉ / SÉCURITÉ



MÉCANIQUE
Détection par contact

INDUCTIF
Détection sans contact

4 configurations IP non ATEX + **7** configurations ATEX = **11** configurations au total

LEF INDUSTRIES — EXPERT EN SOLUTIONS ATEX

LEF INDUSTRIES - Z.I. de Lannugat – 29100 Douarnenez, +33 (0) 2 98 11 04 40 – commercial@lef-industries.com